# 35□ 0.9°

# 14PY-Z

0.9°

Hybrid

## ■ 外観図　Outline

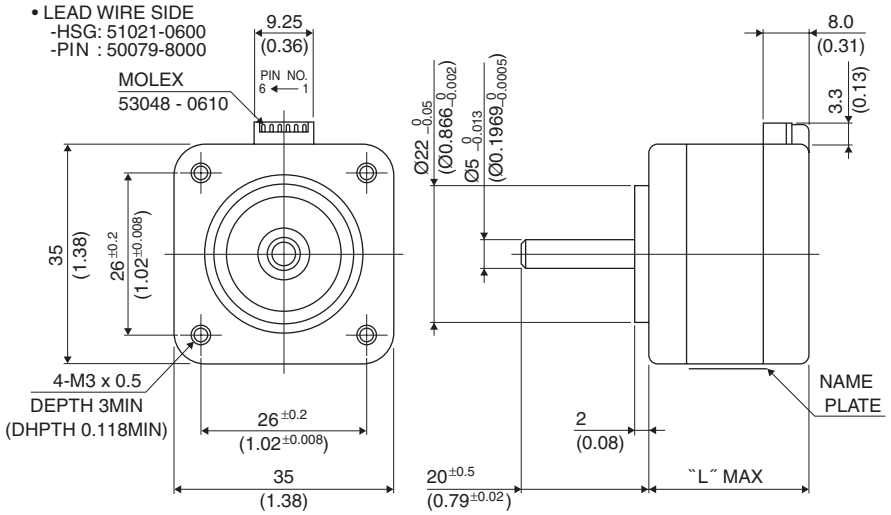


UNIT: mm (inch)

| | "L" |
|---|---|
| 14PY-Z2** | 22(0.87) |
| 14PY-Z0** | 26(1.02) |

結線表　PIN NO. vs. PHASE

| 相 (PHASE) | A | A COM | $\bar{A}$ | B | B COM | $\bar{B}$ |
|---|---|---|---|---|---|---|
| ピン番号 (PIN NO.) | 4 | 5 | 6 | 3 | 2 | 1 |

## ■ 仕様　Specifications

| 型式 | ステップ角 | ドライブ方式 | 定格電流 | 巻線抵抗 | ホールディングトルク | インダクタンス | ロータイナーシャ | ディテントトルク | 質量 |
|---|---|---|---|---|---|---|---|---|---|
| Model | Step Angle | Drive Sequence | Rated Current | Resistance | Holding Torque | Inductance | Rotor Inertia | Detent Torque | Mass |
| | (deg) | | (A) | (Ohms) | (mNm) | (mH) | (g・cm²) | (mNm) | (g) |
| 14PY-Z047U | 0.9 | UNI-POLAR | 0.8 | 2.4 | 40 | 2.4 | 8 | 2.0 | 120 |
| 14PY-Z064U | 0.9 | UNI-POLAR | 0.4 | 9.0 | 40 | 9.3 | 8 | 2.0 | 120 |
| 14PY-Z247U | 0.9 | UNI-POLAR | 0.8 | 1.9 | 22 | 1.2 | 8 | 1.8 | 120 |
| 14PY-Z264U | 0.9 | UNI-POLAR | 0.4 | 7 | 22 | 4.6 | 8 | 1.8 | 120 |
| 14PY-Z047B | 0.9 | BI-POLAR | 0.6 | 4.8 | 55 | 9.3 | 8 | 2.0 | 120 |
| 14PY-Z247B | 0.9 | BI-POLAR | 0.6 | 3.8 | 35 | 4.6 | 8 | 1.8 | 120 |

## ■ トルク・スピード特性　Torque/Speed Characteristics

Motor TYPE: 14PY-Z0XX
Driver: Chopper Dual
Supply Voltage: 24 V (DC)

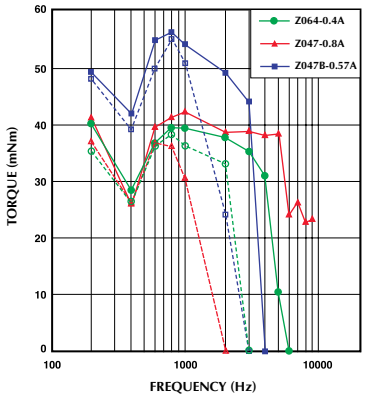


Motor Type: 14PY-Z2XX
Driver: Chopper Dual
Supply Voltage: 24 V (DC)

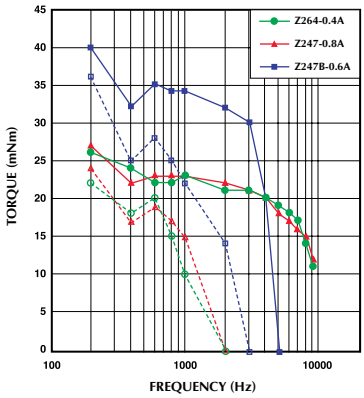


—— : PULL OUT
- - - - : PULL IN

Copyright Minebea Co., Ltd.